			RE-230	RE-260	RE-300	RE-420	RE-480	RE-550	RE-620	RE-710	RE-820	RE-920
	(50Hz)	Rpm	2950									
	(50Hz)	m^3/h	232	266	307	417	481	554	625	712	820	924
	VI		2.2 2.6 3.0 3.5 4.4									
		度	%	25 , 50 , 75 , 100								
		度	%	25~100								
	标		3 2 流									
		550	Y- ,PWS, DOL						Y- , DOL			
	50Hz)	V	380									
			F									
			PTC									
		L	14	16	16	16	17	19	23	26	28	28
		W	300									
		Bar	32									

		-5	0	5	10
25	(kW)	224.0	274.6	334.0	402.9
	(kW)	38.4	38.7	38.9	38.7
	(A)	67.1	67.7	67.9	67.7
30	(kW)	212.7	261.4	318.4	384.8
	(kW)	42.9	43.5	43.9	44.0
	(A)	74.2	75.1	75.7	75.9
35	(kW)	201.3	247.9	302.6	366.4
[redacted]	(kW)	48.0	48.8	49.5	49.8

		-5	0	5	10
25	(kW)	286.0	350.7	426.5	514.7
	(kW)	48.2	48.6	48.8	48.6
	(A)	88.8	89.4	89.6	89.4
30	(kW)	271.6	333.7	406.6	491.4
	(kW)	53.9	54.7	55.2	55.2
	(A)	96.4	97.4	98.1	98.2
35	(kW)	256.9	316.5	386.4	467.8
	(kW)	60.3	61.3	62.1	62.5
	(A)	105.3	106.9	108.0	108.6
40	(kW)	241.8	298.8	365.8	443.9
	(kW)	67.2	68.6	69.7	70.4
	(A)	115.6			

		-5	0	5	10
25	(kW)	502.4	616.1	749.5	904.4
	(kW)	83.5	84.7	85.1	84.4
	(A)	145.2	147.1	147.7	146.7
30	(kW)	477.1	586.2	714.3	863.3
	(kW)	93.3	95.1	96.1	95.9
	(A)	160.2	163.0	164.5	164.3
35	(kW)	451.2	555.8	678.7	821.8
	(kW)	103.8	106.2	107.7	108.0
	(A)	176.9	180.8	183.3	183.9
40	(kW)	424.7	524.8	642.4	779.7
	(kW)	114.9	117.9	120.0	120.9
	(A)	195.3	200.4	204.0	205.5
45	(kW)	397.2	492.9	605.4	736.9
	(kW)	126.7	130.3	133.1	134.5
	(A)	215.4	221.7	226.4	228.9
50	(kW)	368.7	459.9	567.4	693.1
	(kW)	139.3	143.7	147.1	149.1
	(A)	237.2	244.7	250.5	254.0

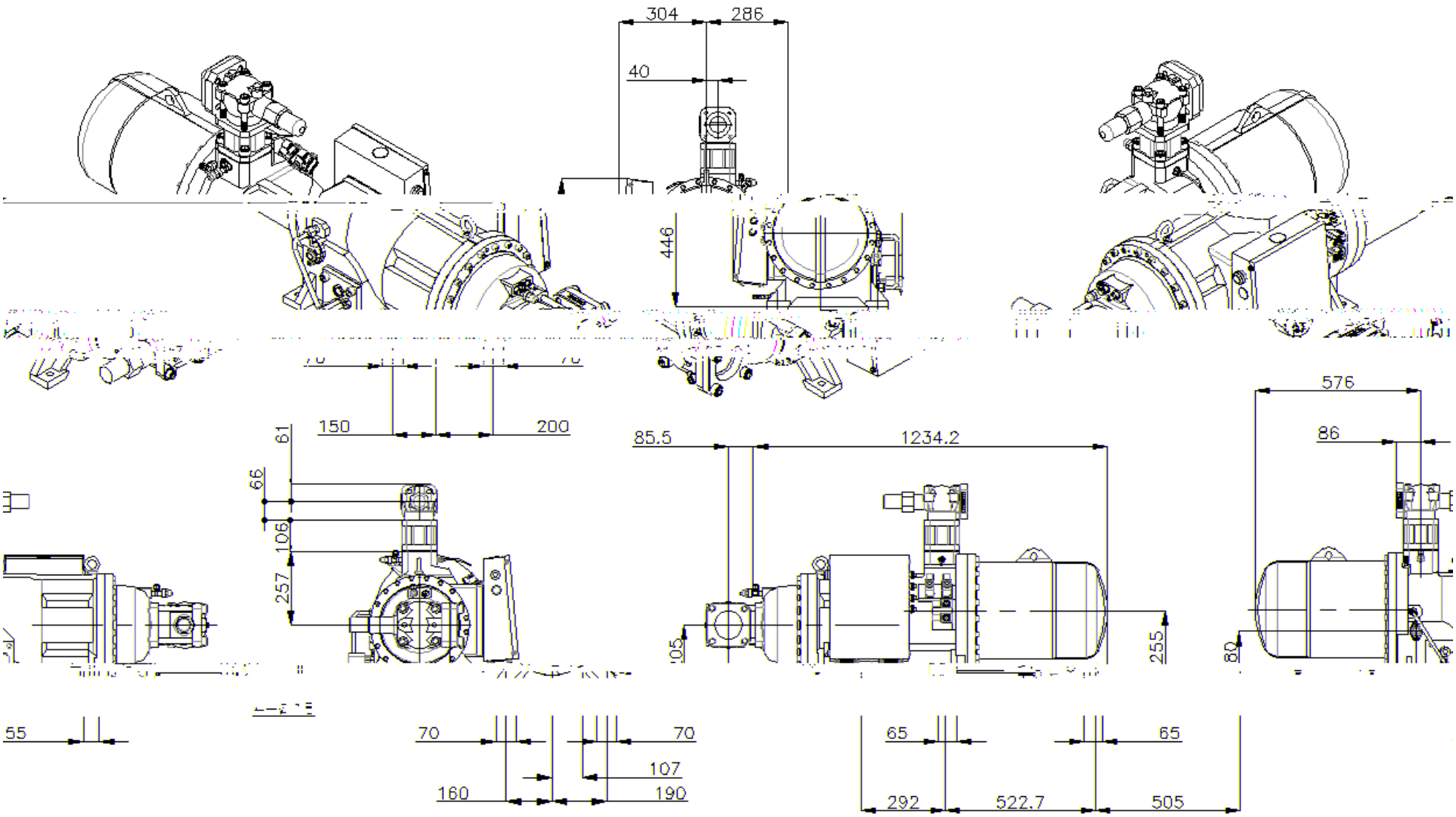
304
286
40
446
150
200
61
66
106
257
85.5
1234.2
576
86
255
55
70
70
107
160
190
65
65
292
522.7
505

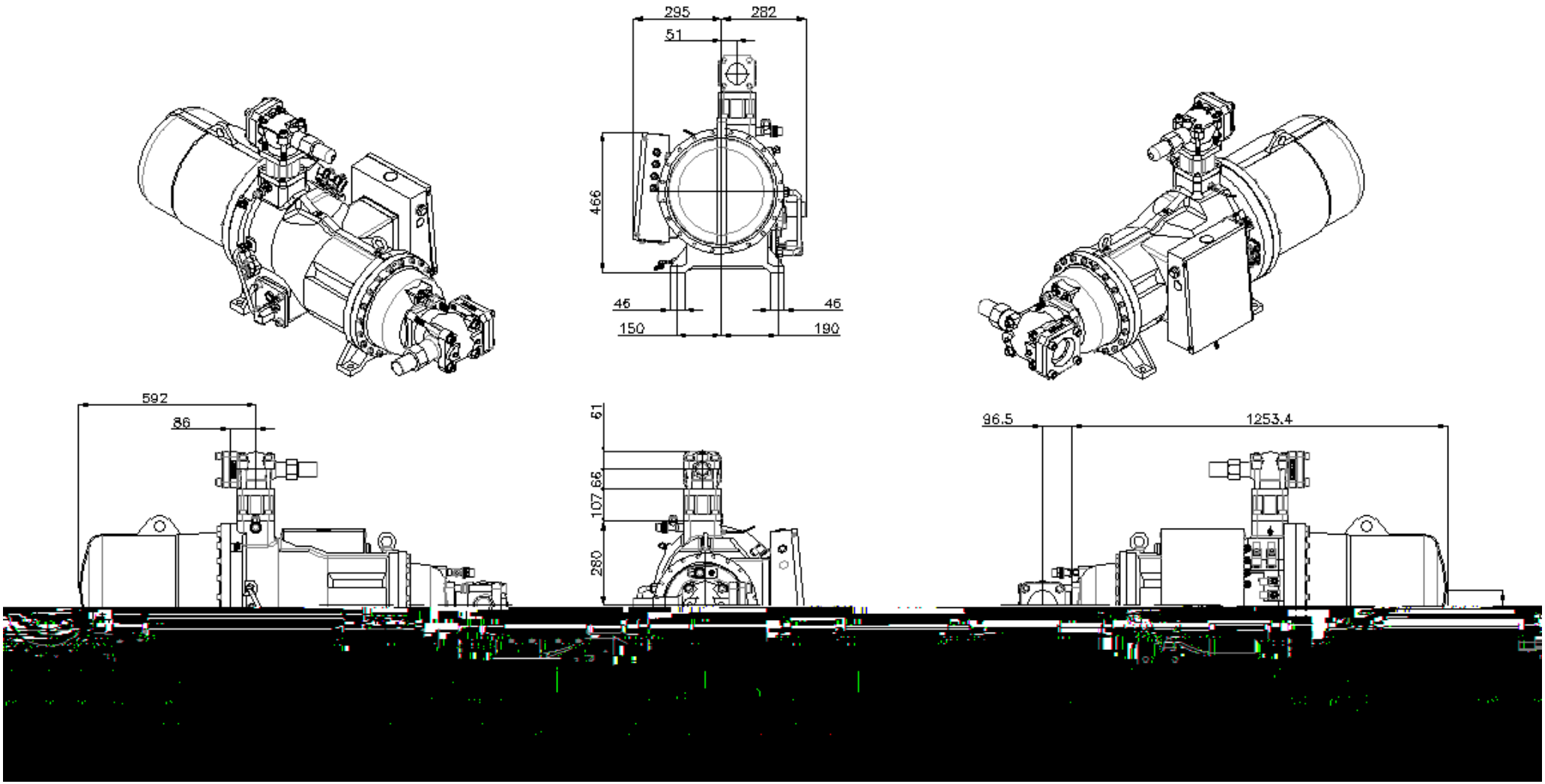
295
282
51
466
46
46
150
190
592
86
61
107.66
280
96.5
1253.4

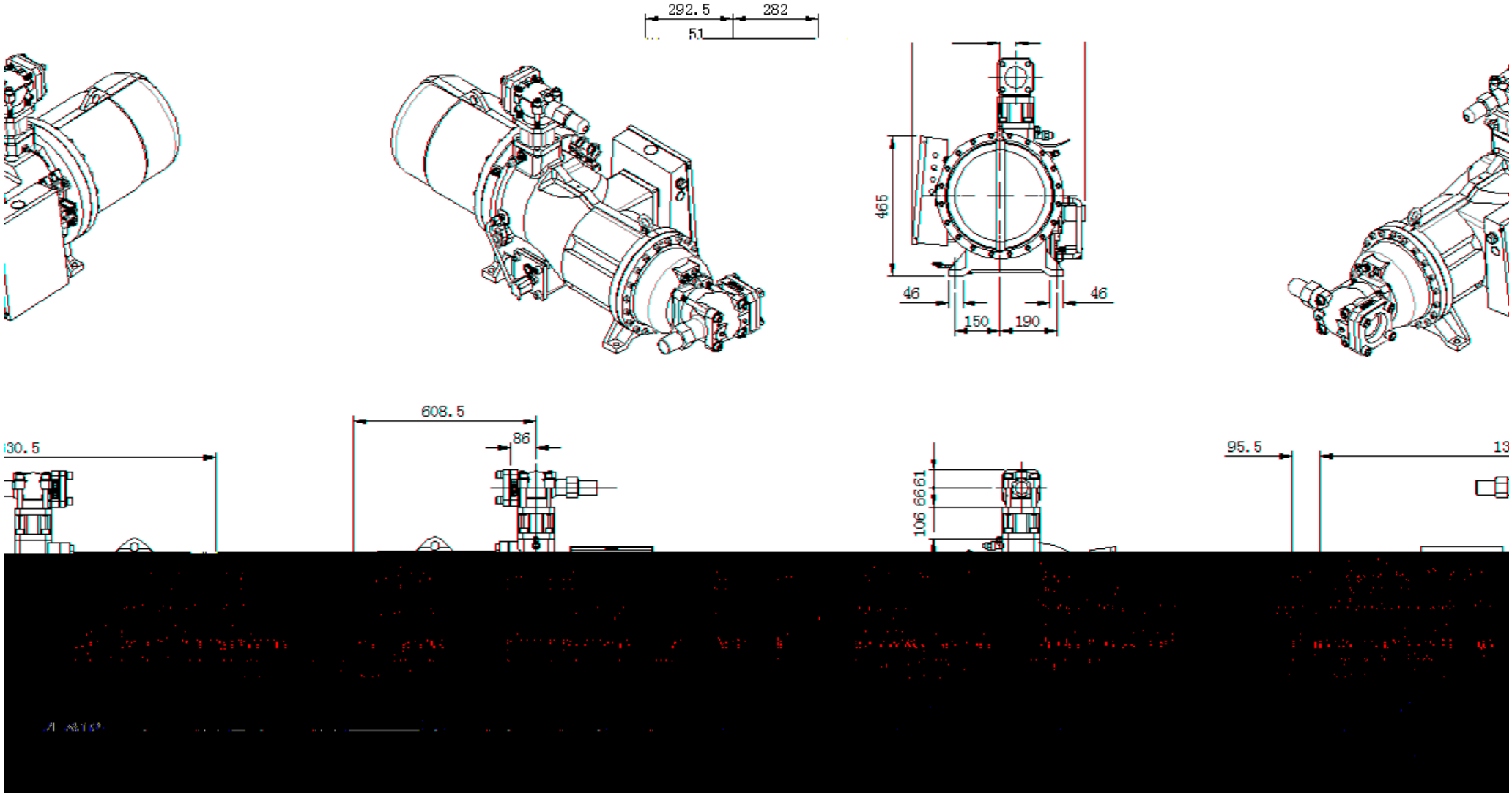
292.5
282
51
465
46
46
150
190
608.5
86
30.5
95.5
13
106
66
61

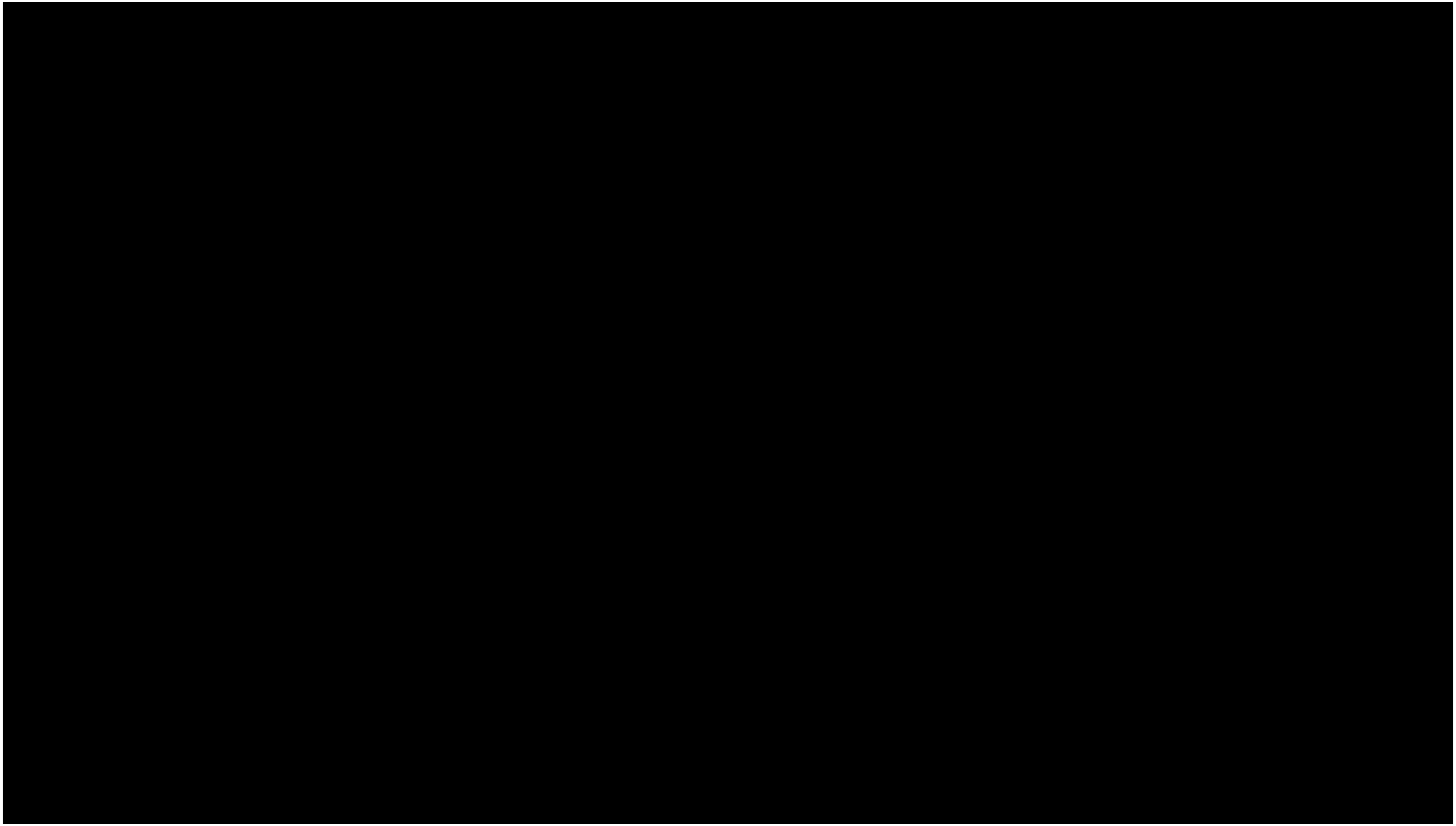

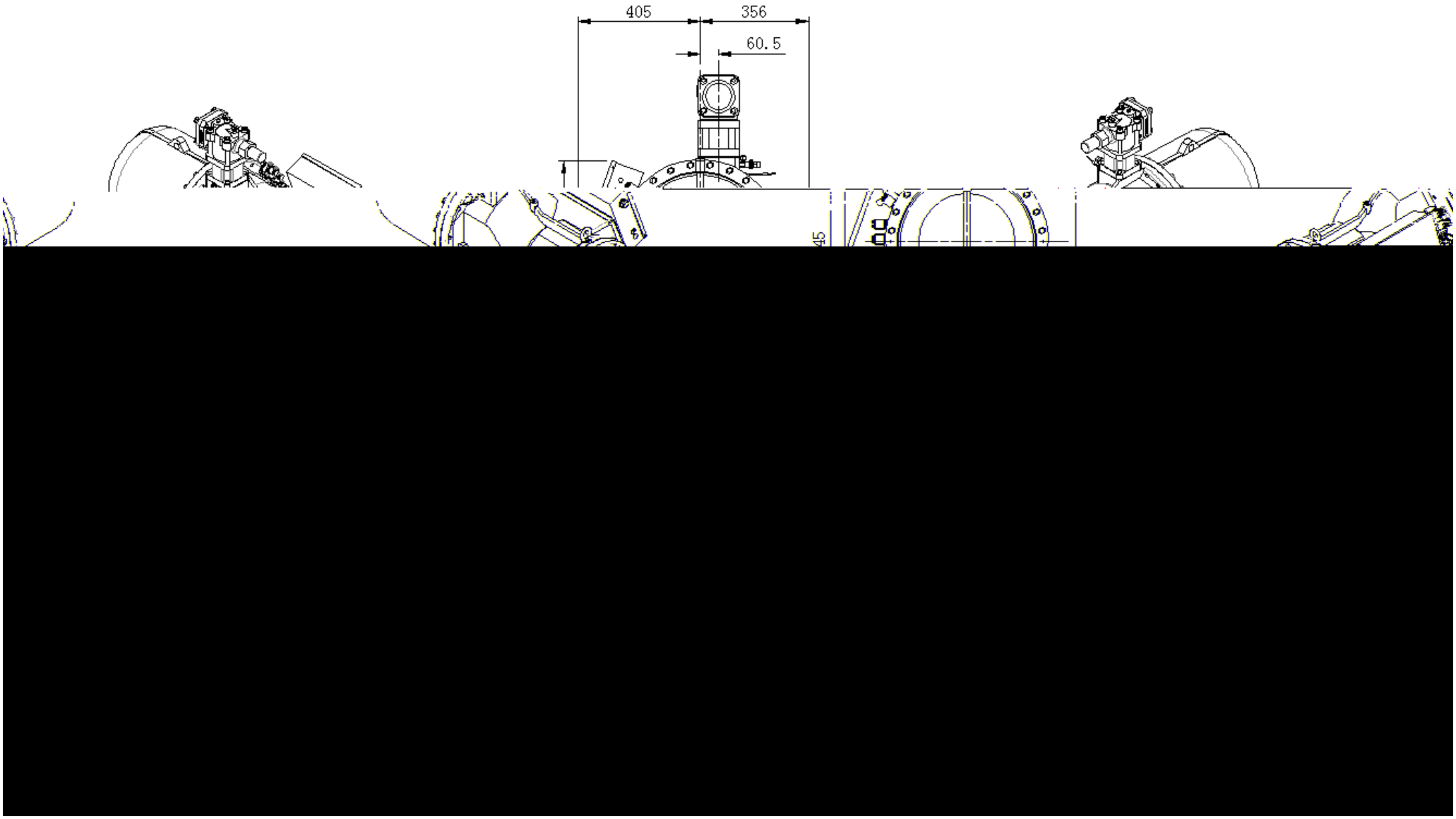
405
356
60.5
45

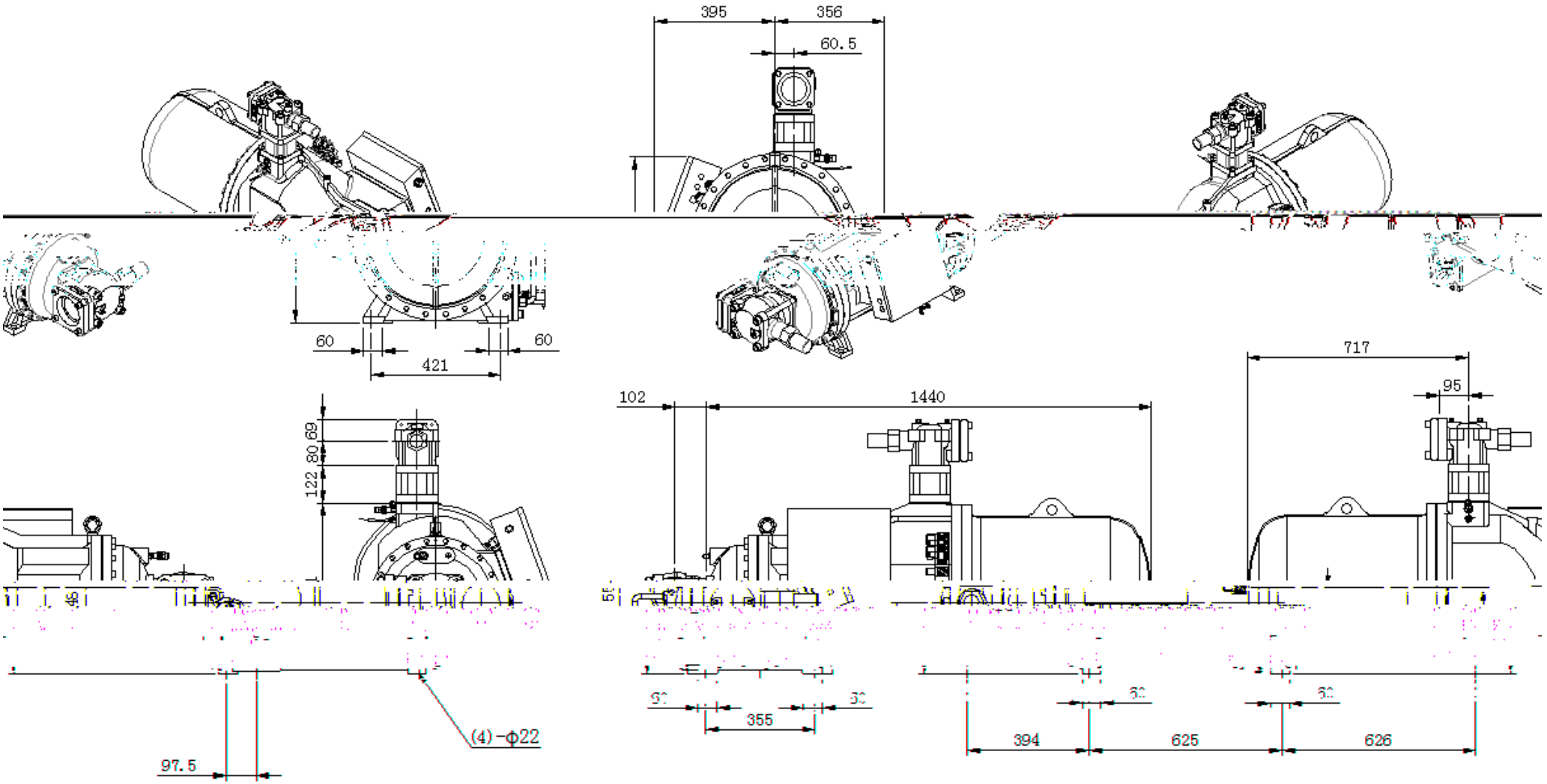
395
356
60.5
60
60
421
69
80
122
102
1440
717
95
(4)-φ22
97.5
355
394
625
626

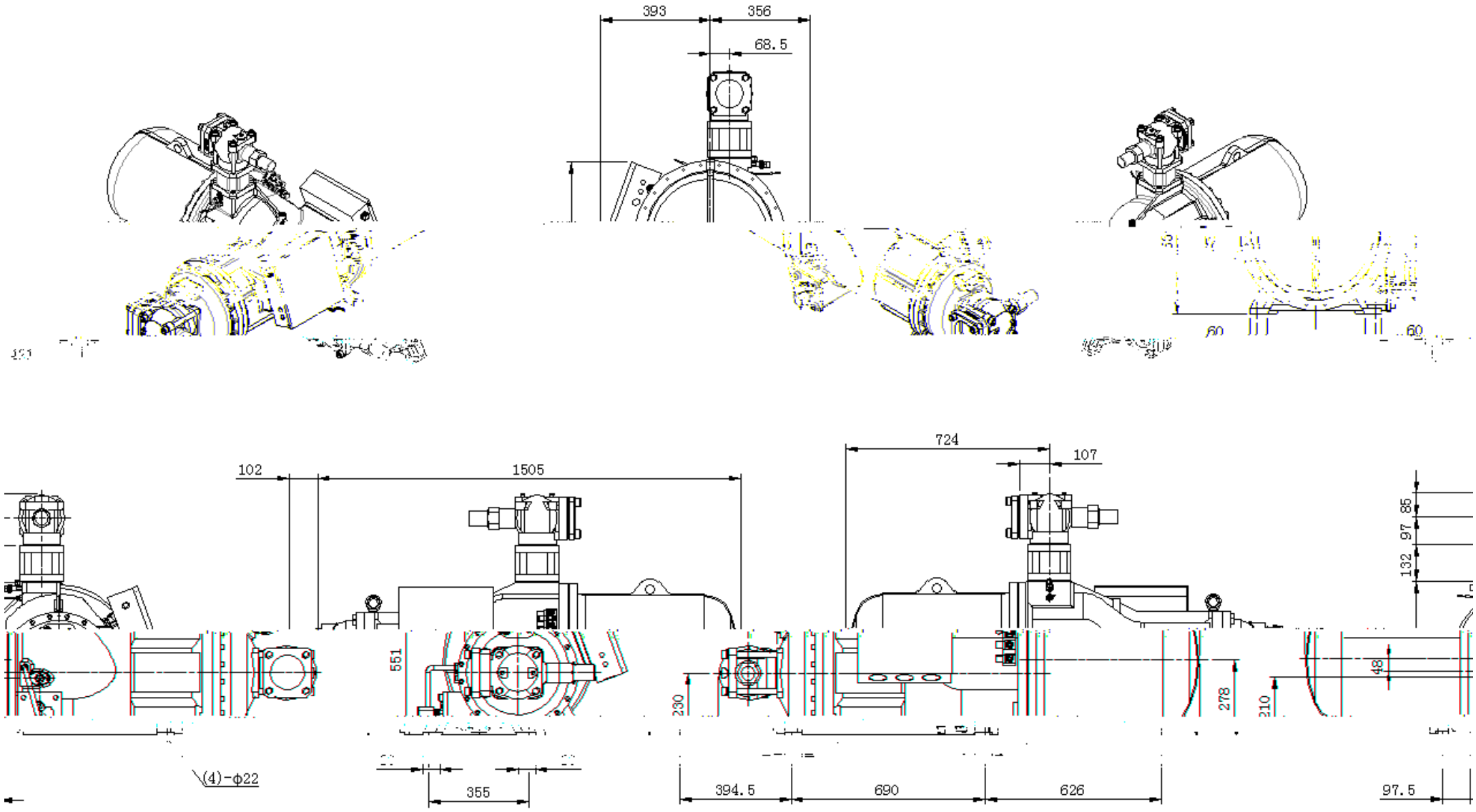
393
356
68.5
60
60
102
1505
724
107
551
230
278
210
48
132
97
85
(4)-φ22
355
394.5
690
626
97.5

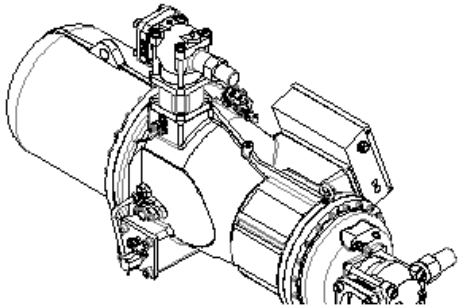

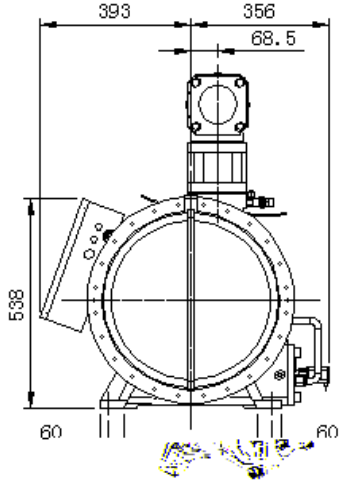
393
356
68.5
538
60
60

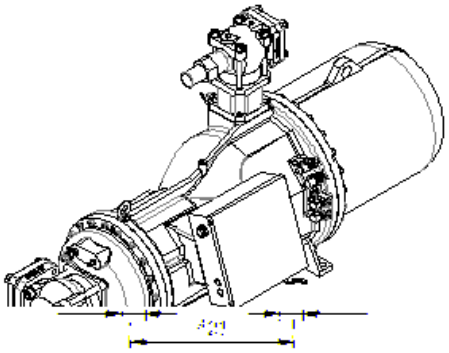
421

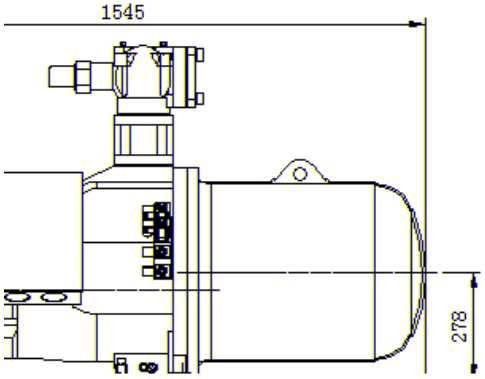
1545
278
626

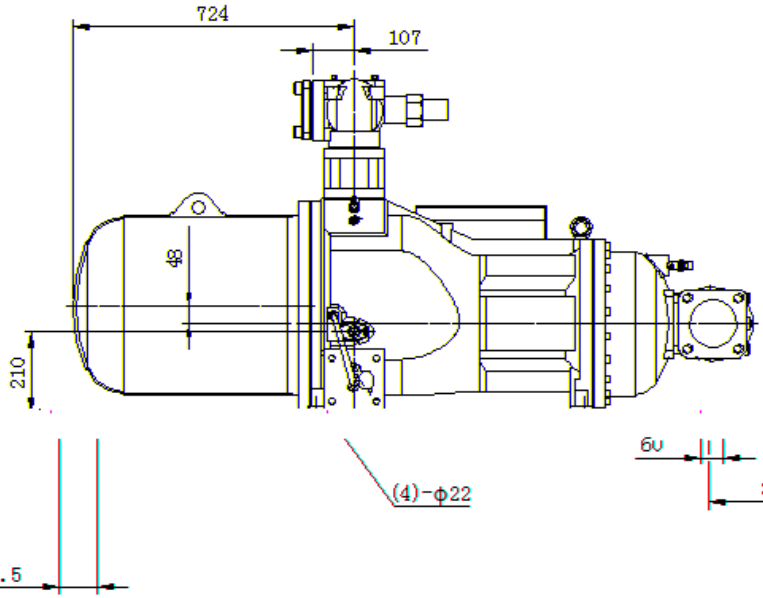
724
107
48
210
97.5
(4)-φ22

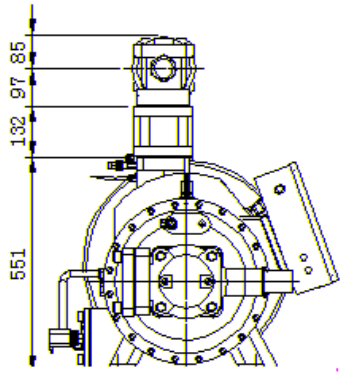
85
97
132
551

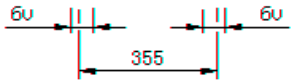
60
60
355

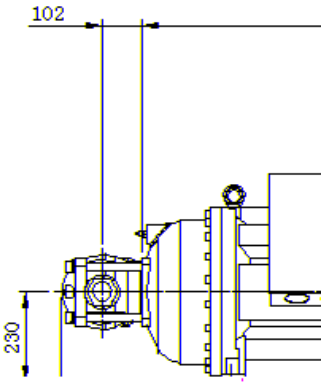
102
230
434.5
690

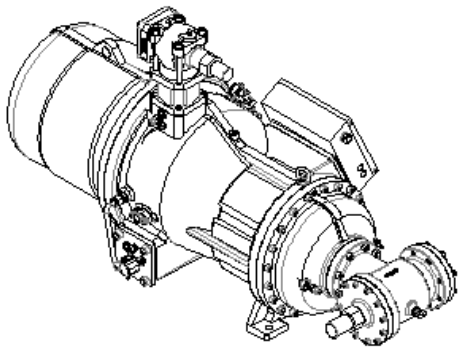

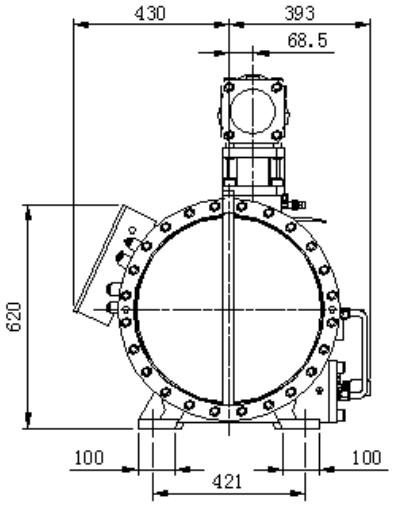
430
393
68.5
620
100
421
100

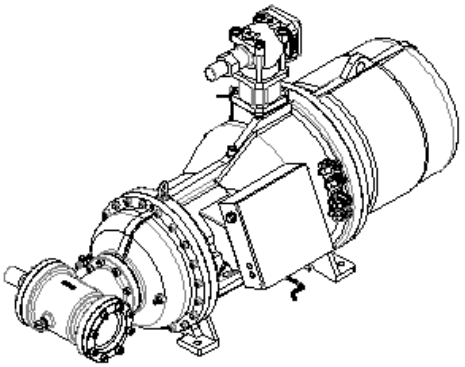

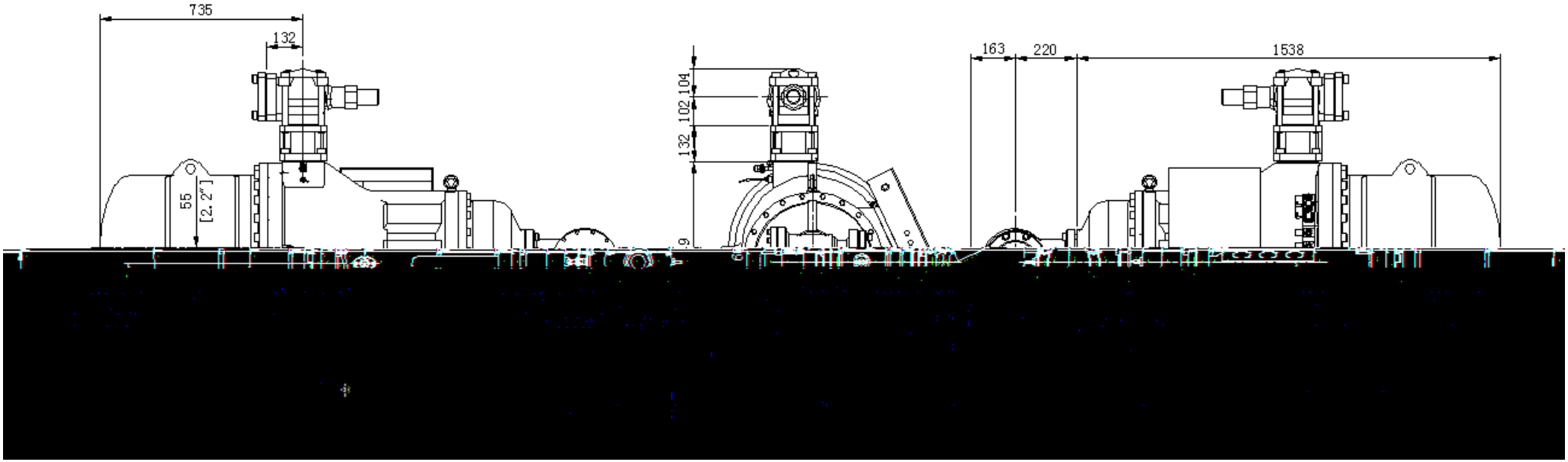
735
132
55
[2.2"]
132
102
104
9
163
220
1538

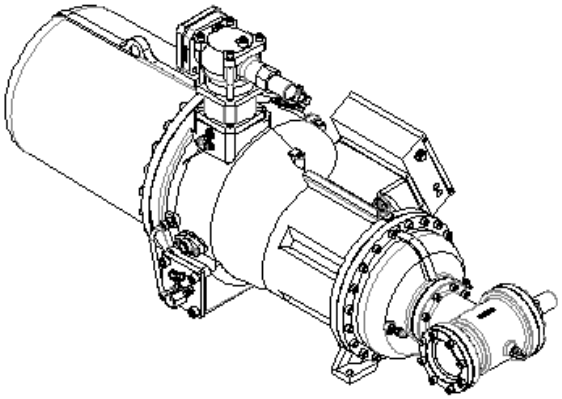

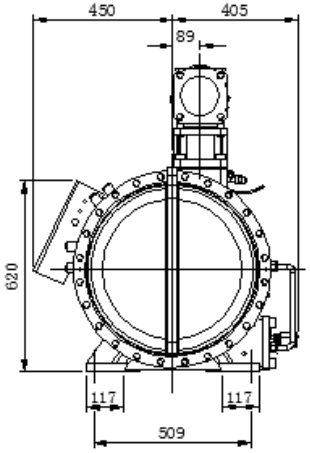
450
405
89
620
117
117
509

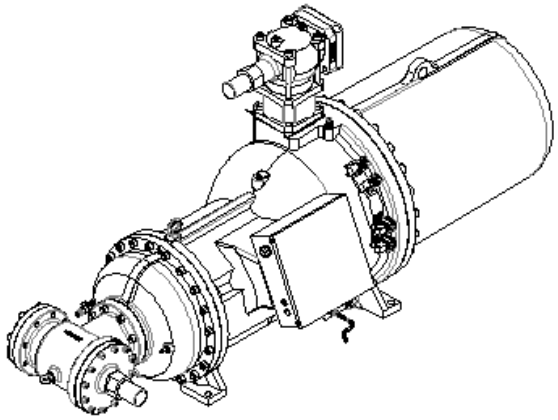

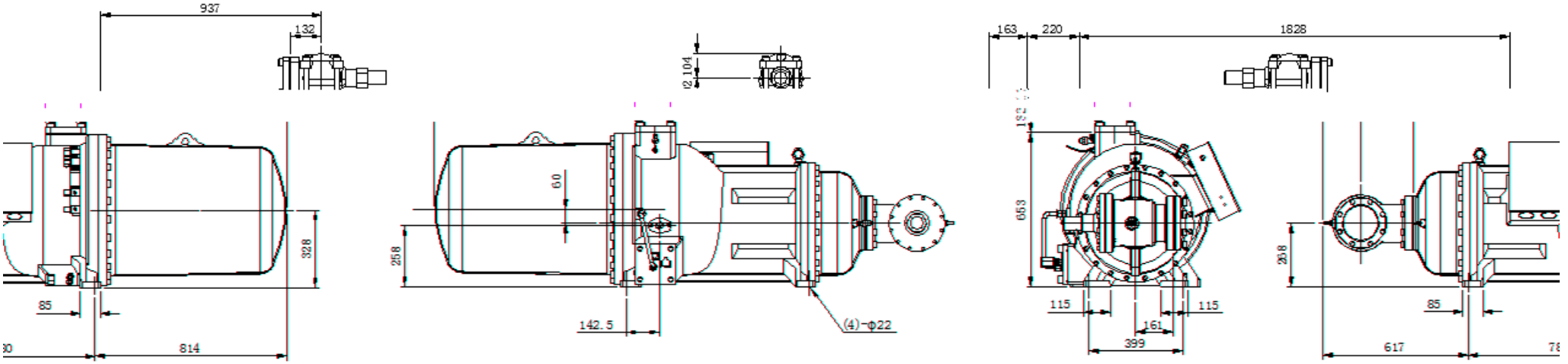
937
132
104
163
220
1828
328
85
814
258
60
142.5
(4)-φ22
653
115
161
115
399
258
85
617

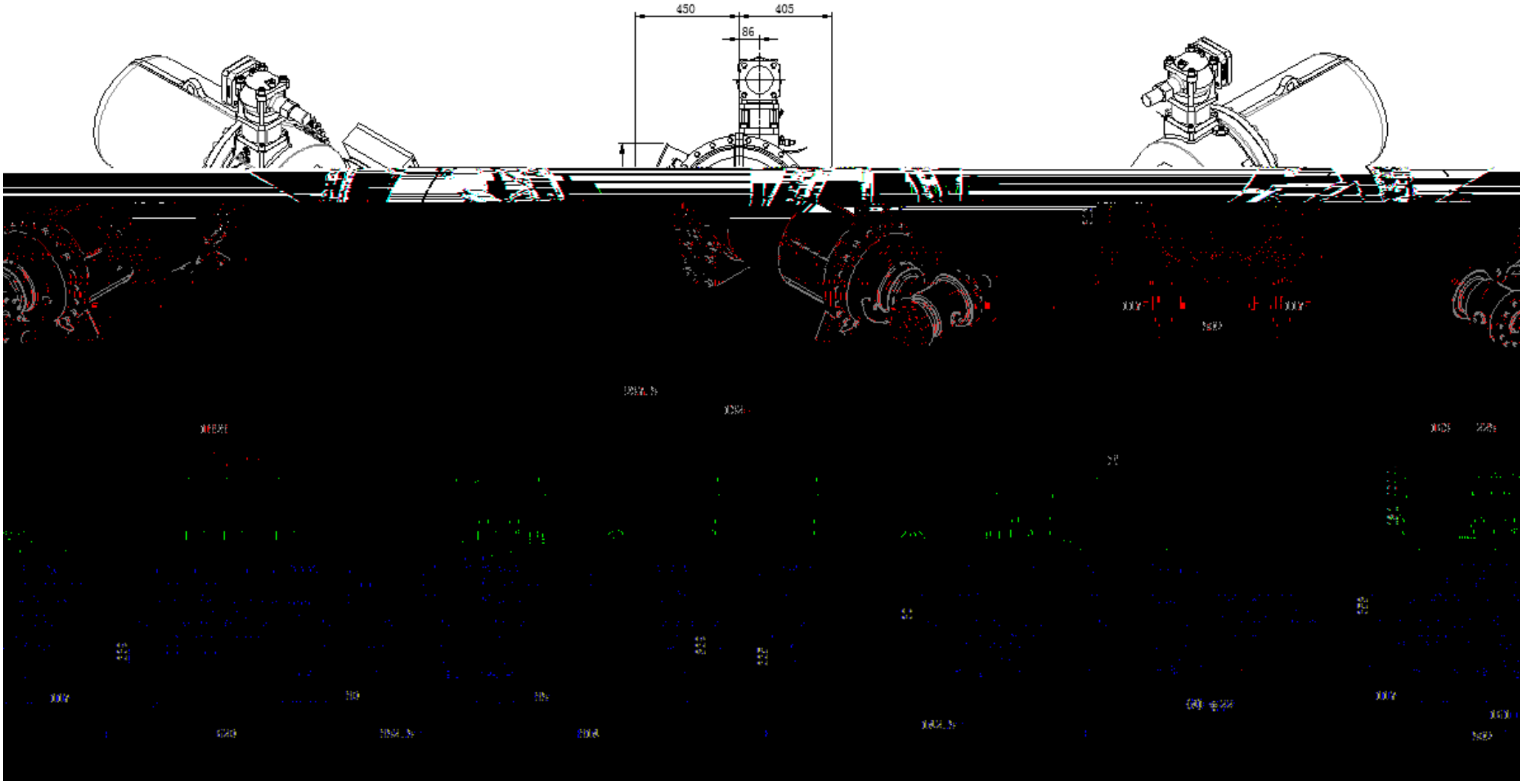
450
405
86

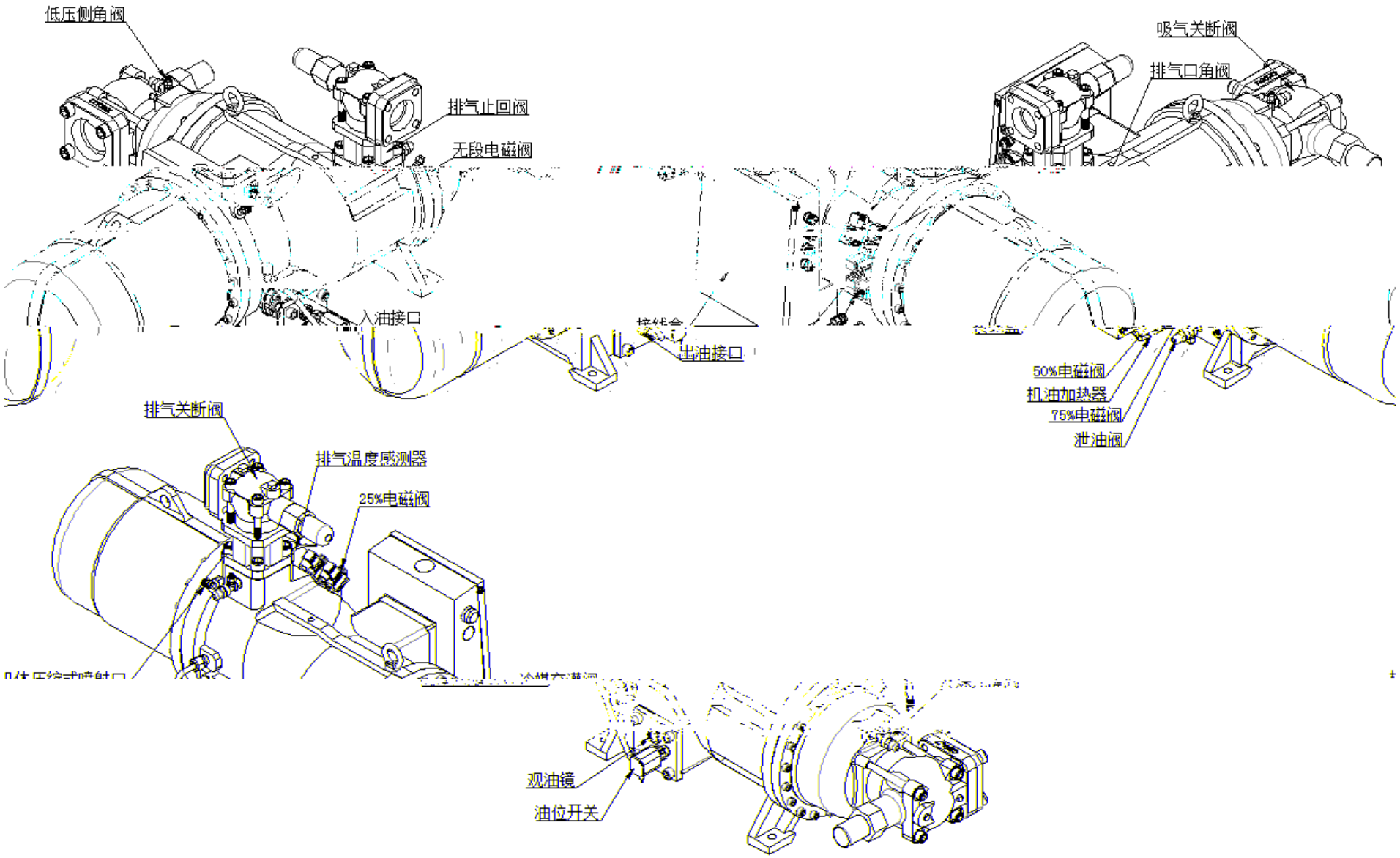
低压侧角阀
排气止回阀
无段电磁阀
入油接口
吸气关断阀
排气口角阀
出油接口
50%电磁阀
扒油加热器
75%电磁阀
泄油阀
排气关断阀
排气温度感测器
25%电磁阀
观油镜
油位开关

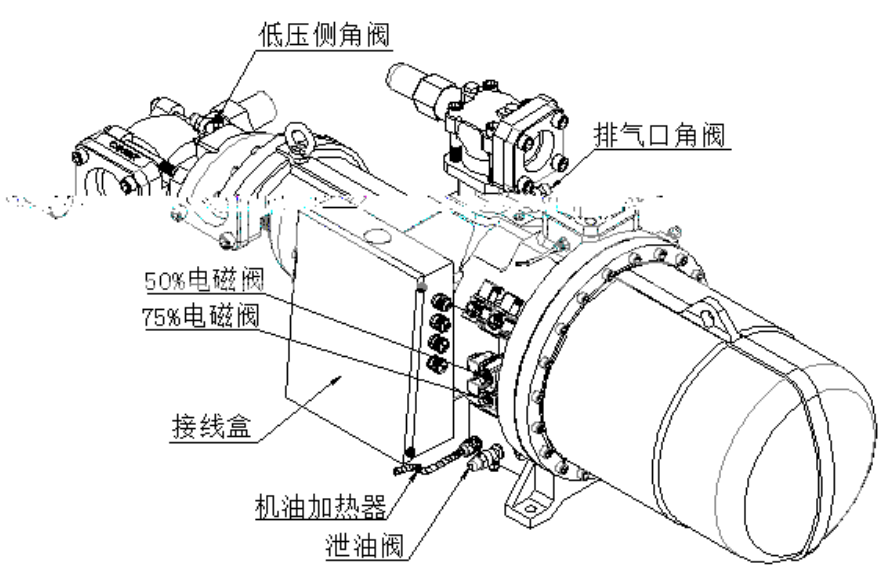
低压侧角阀
排气口角阀
50%电磁阀
75%电磁阀
接线盒
机油加热器
泄油阀

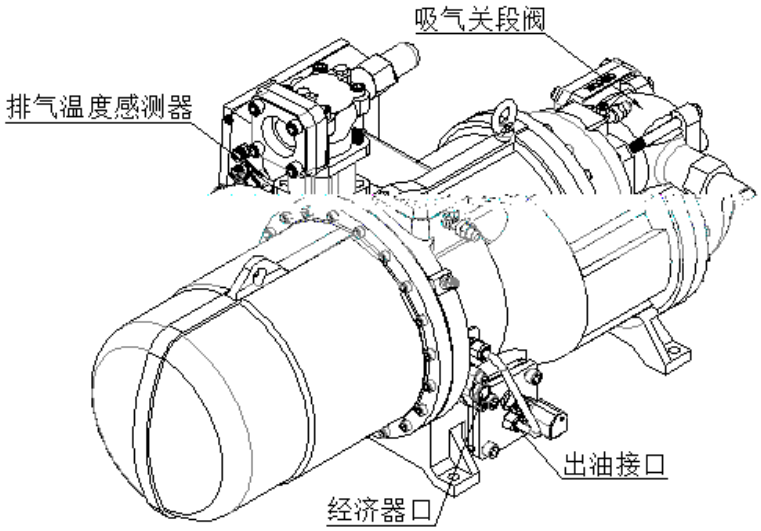
吸气关段阀
排气温度感测器
出油接口
经济器口

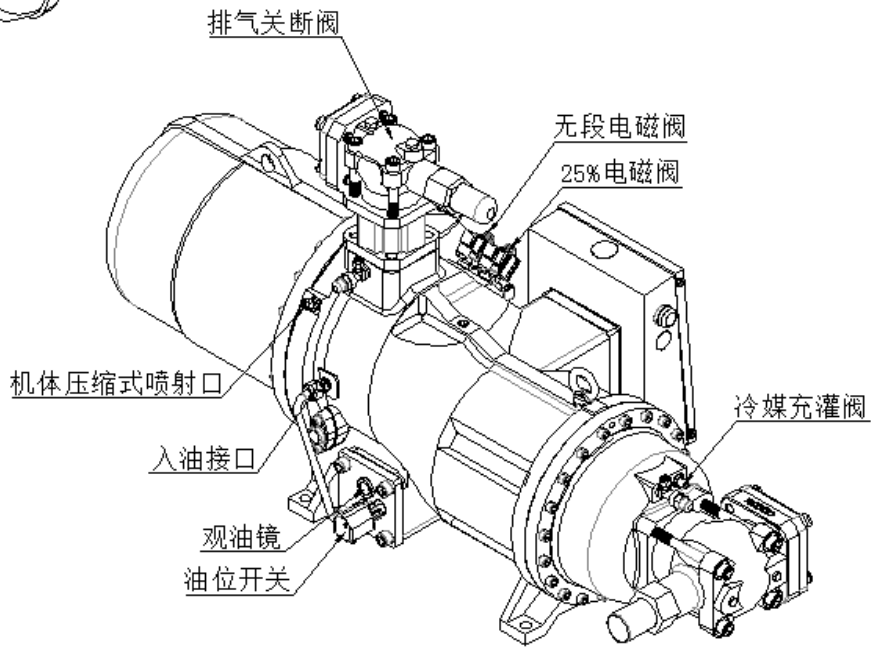
排气关断阀
无段电磁阀
25%电磁阀
机体压缩式喷射口
冷媒充灌阀
入油接口
观油镜
油位开关

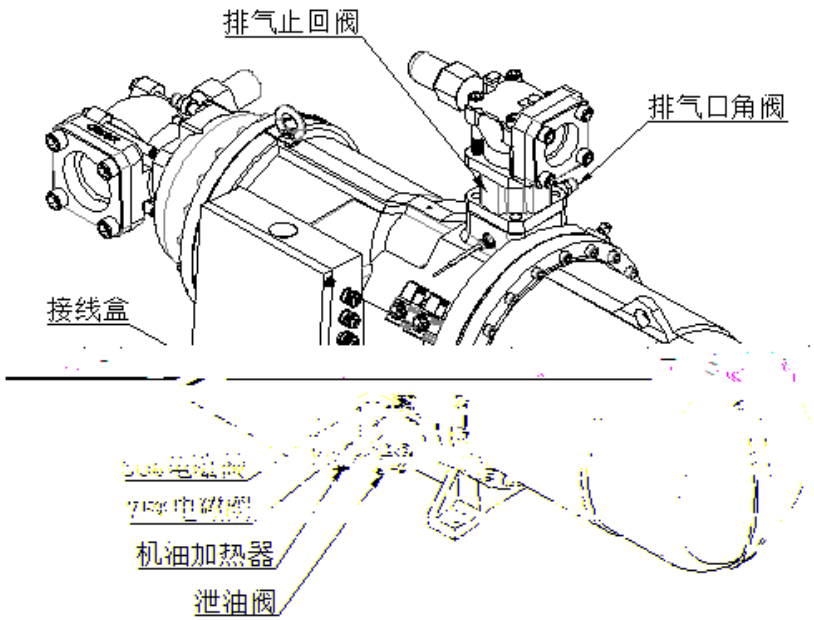
排气止回阀
排气口角阀
接线盒
机油加热器
泄油阀

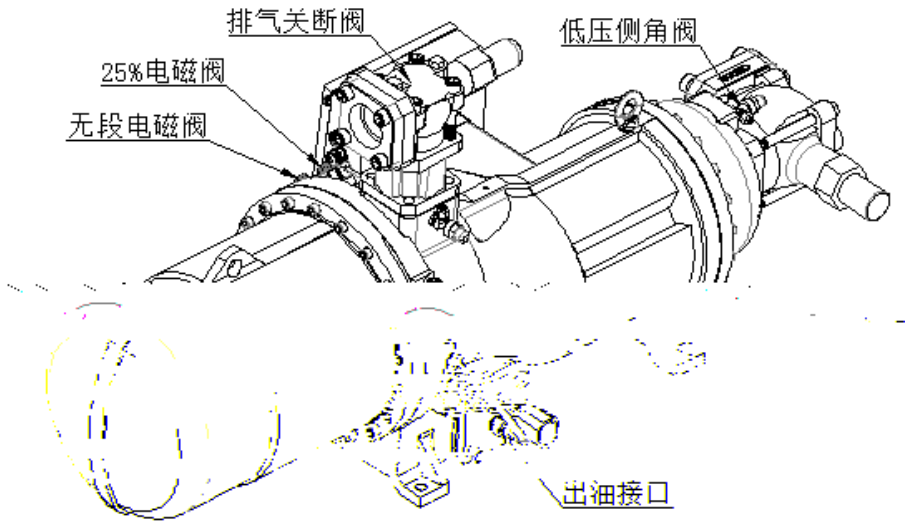
排气关断阀
低压侧角阀
25%电磁阀
无段电磁阀
出油接口

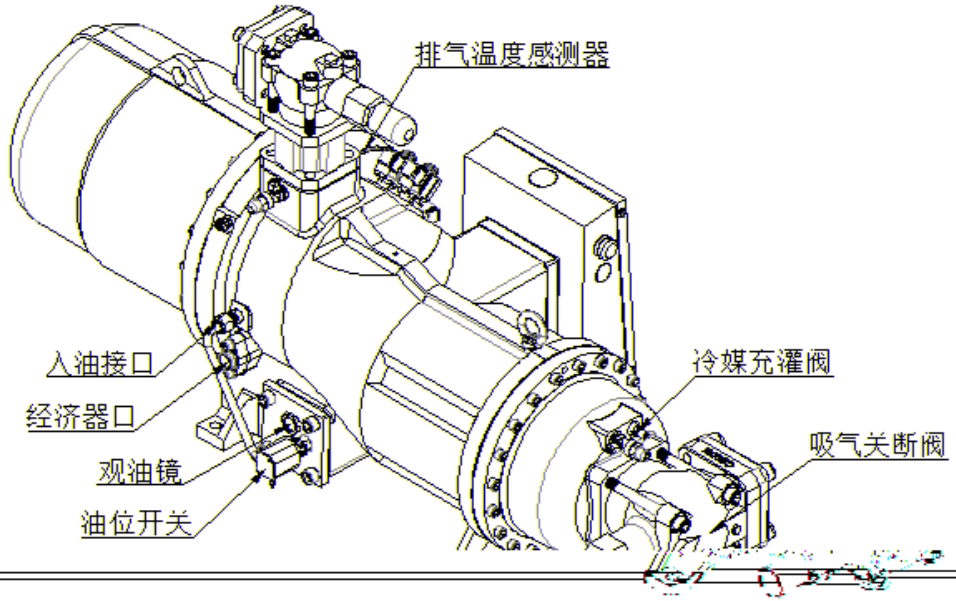
排气温度感测器
入油接口
经济器口
观油镜
油位开关
冷媒充灌阀
吸气关断阀

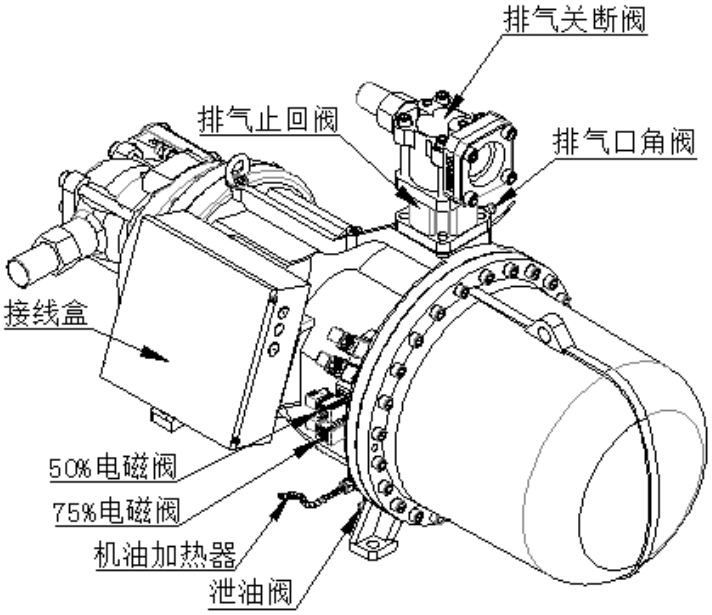
排气关断阀
排气止回阀
排气口角阀
接线盒
50%电磁阀
75%电磁阀
机油加热器
泄油阀

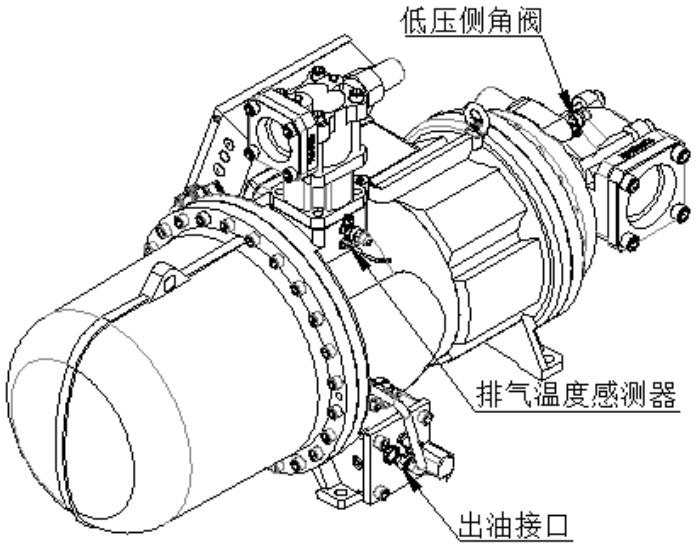
低压侧角阀
排气温度感测器
出油接口

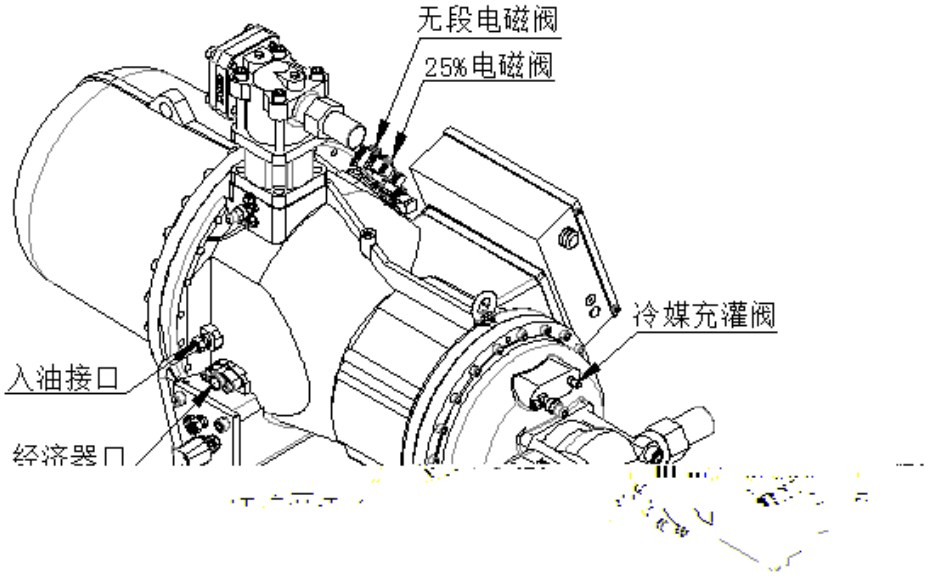
无段电磁阀
25%电磁阀
冷媒充灌阀
入油接口
经济器口

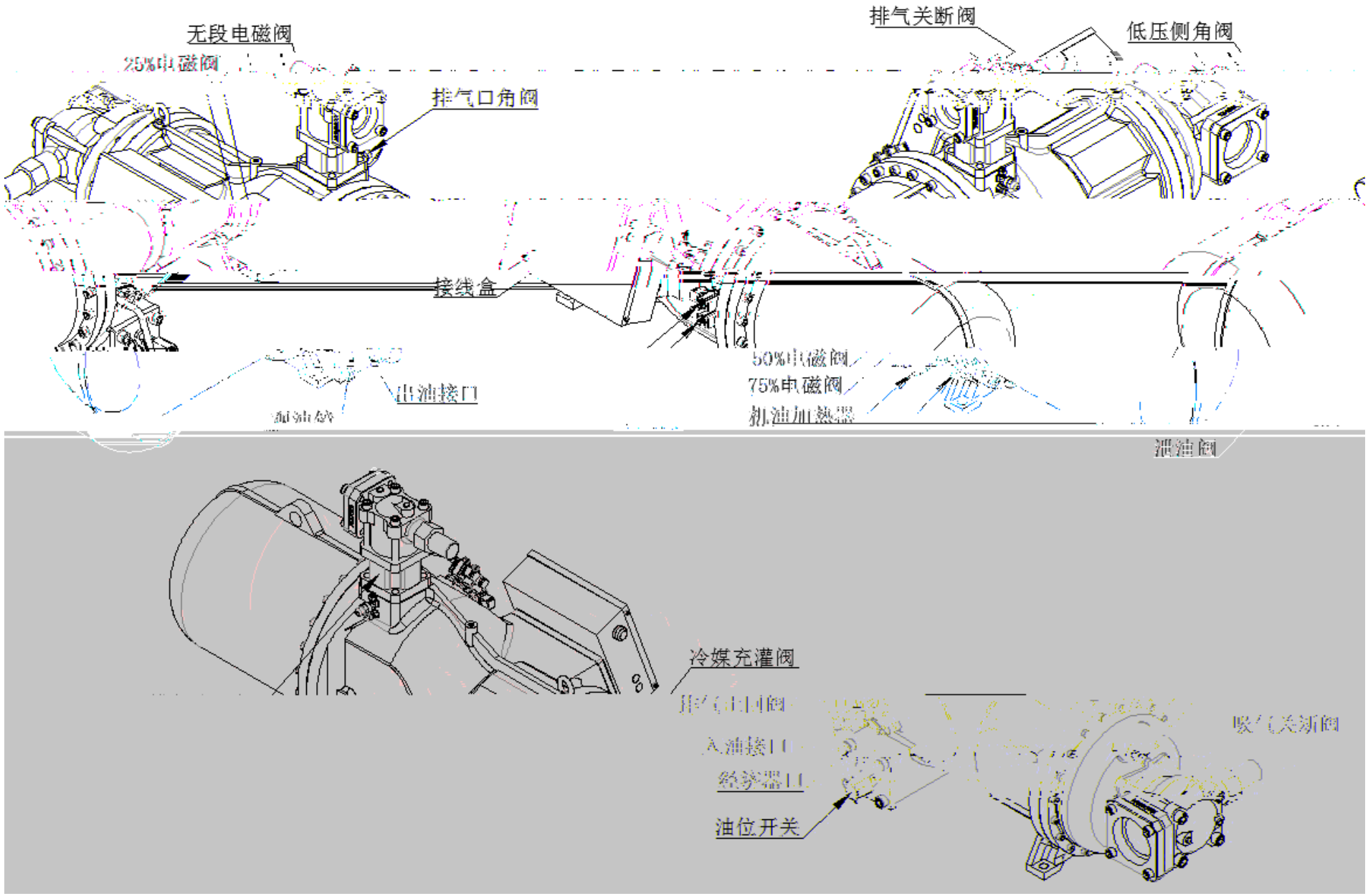
无段电磁阀
25%电磁阀
排气口角阀
排气关断阀
低压侧角阀
接线盒
出油接口
50%电磁阀
75%电磁阀
油油阀
冷媒充灌阀
油位开关

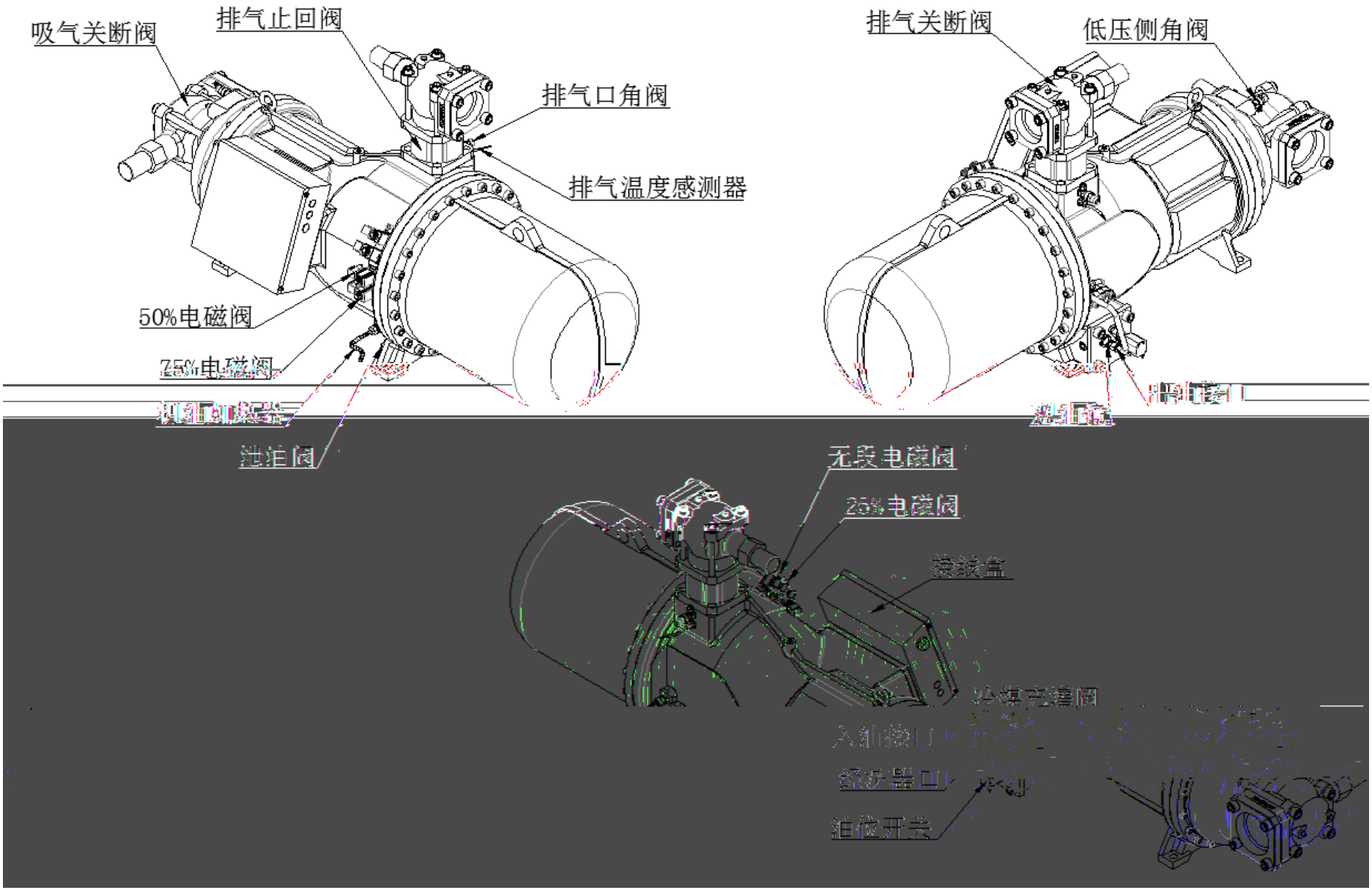
吸气关断阀
排气止回阀
排气口角阀
排气温度感测器
50%电磁阀
75%电磁阀
排气关断阀
低压侧角阀
无段电磁阀
25%电磁阀
接线盒
冷媒充罐阀
入油接口
经济器口
油位开关

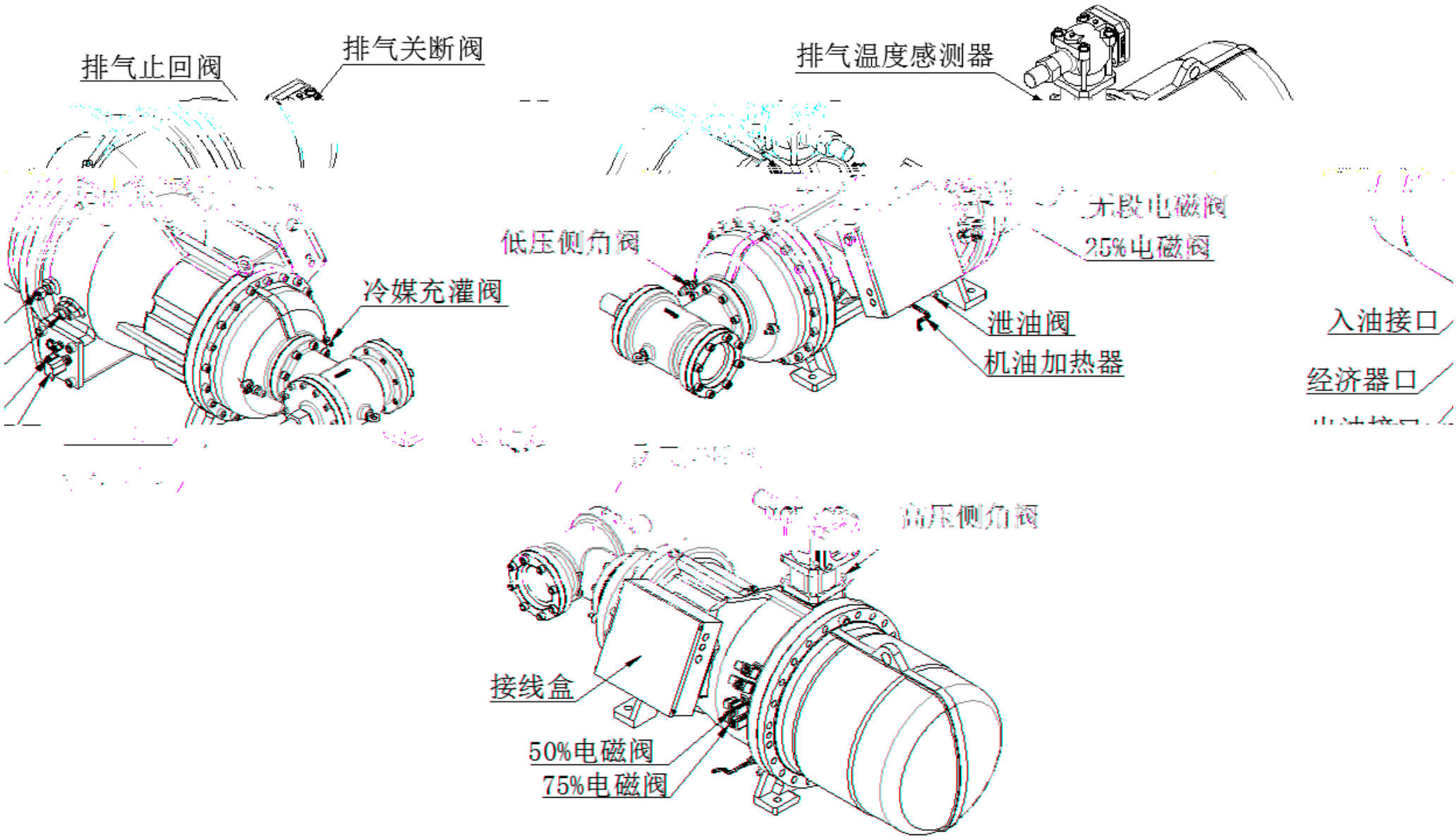
排气止回阀
排气关断阀
排气温度感测器
低压侧角阀
冷媒充灌阀
25%电磁阀
泄油阀
机油加热器
入油接口
经济器口
高压侧角阀
接线盒
50%电磁阀
75%电磁阀

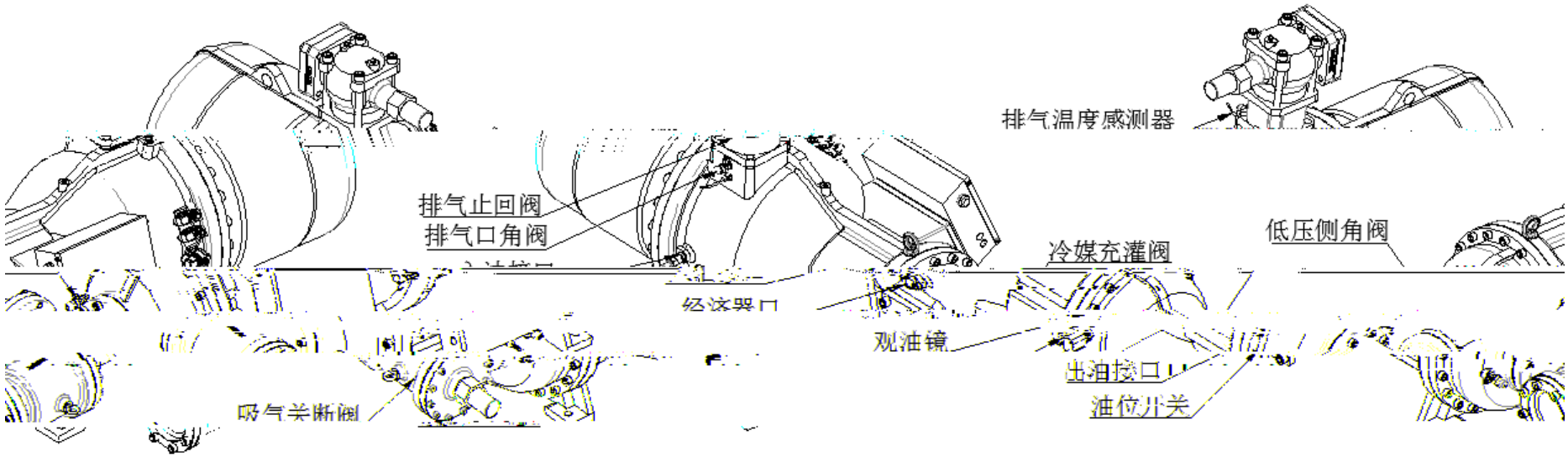
排气温度感测器
排气止回阀
排气口角阀
冷媒充灌阀
低压侧角阀
观油镜
出油接口
油位开关
吸气关断阀

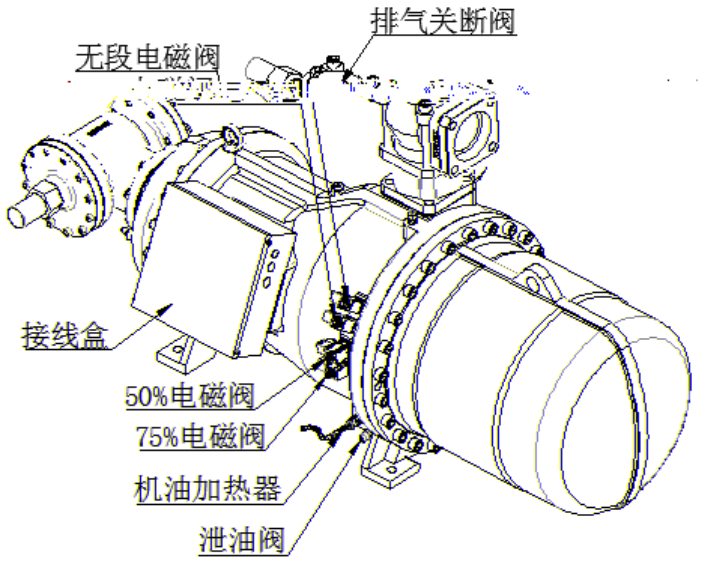
排气关断阀
无段电磁阀
接线盒
50%电磁阀
75%电磁阀
机油加热器
泄油阀

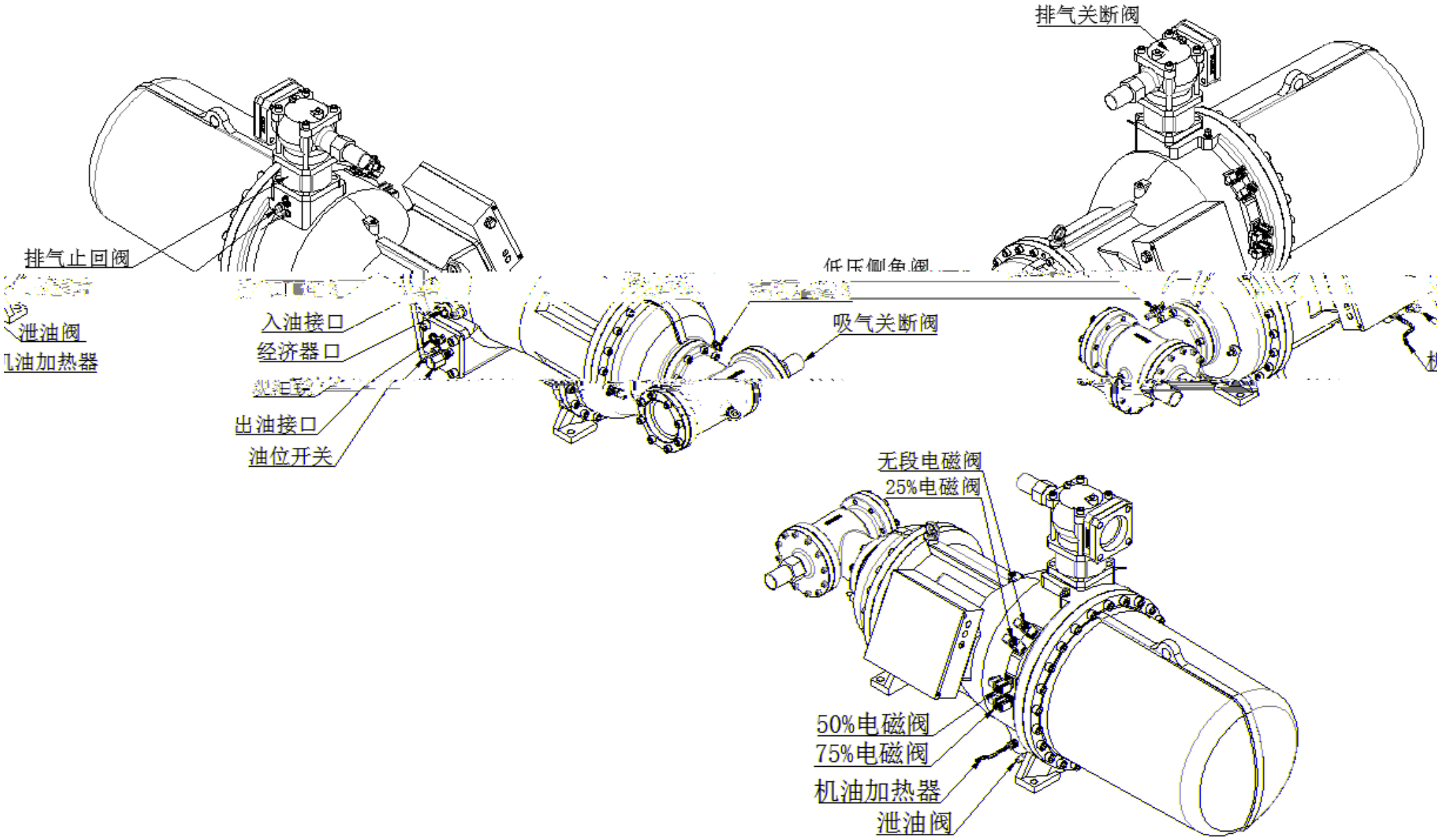
排气关断阀
排气止回阀
泄油阀
l油加热器
入油接口
经济器口
出油接口
油位开关
吸气关断阀
无段电磁阀
25%电磁阀
50%电磁阀
75%电磁阀
机油加热器
泄油阀

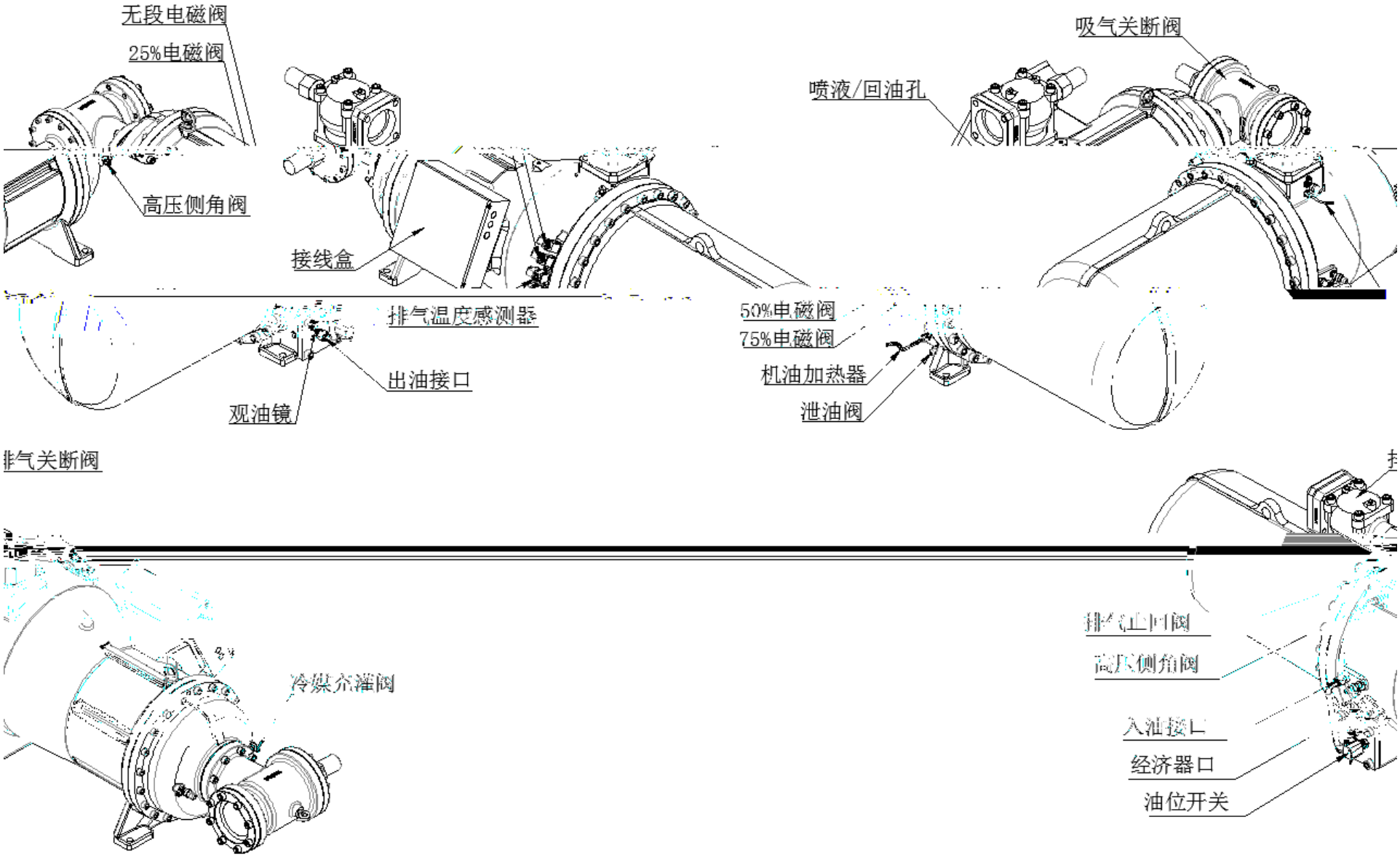
无段电磁阀
25%电磁阀
高压侧角阀
接线盒
排气温度感测器
出油接口
观油镜
吸气关断阀
喷液/回油孔
50%电磁阀
75%电磁阀
机油加热器
泄油阀
排气关断阀
冷媒充灌阀
排气止回阀
高压侧角阀
入油接口
经济器口
油位开关

壳

	E
3	65